Felma
Aufzugtreppen

Aufzugtreppen
Dachausstiege
Treppenbau

1925 90+
Felma.ch

Inhaltsverzeichnis

Einbausituation Gebäudehülle 4
VKF Brandschutzanwendung 9

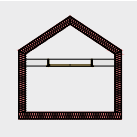

Aufzugtreppen 10
Offertanfrage / Bestellung 11

Sonderkonstruktion mit integrierten Stufen 12
Sonderkonstruktion mit elektromechanischem Antrieb 13

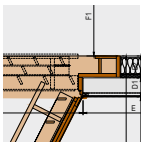

Scherentreppen 14
Offertanfrage / Bestellung 15

Telesteps 16
Offertanfrage / Bestellung 17

Dachausstiege AD Norm 96 18
Offertanfrage / Bestellung 19

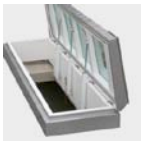

Bibliothektreppen 20
Offertanfrage / Bestellung 21

Galerie- oder Anstelltreppen 22
Offertanfrage / Bestellung 23

Wandtreppen 24
Offertanfrage / Bestellung 25

Raumspartreppen 26
Offertanfrage / Bestellung 29

Treppenbau 30
Treppenformen 31

Einbausituation Gebäudehülle
Dachraum warm

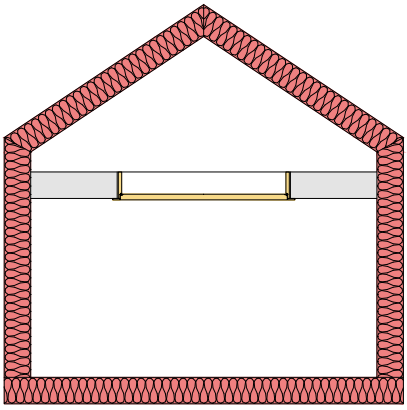

Deckenanschlussdetail warm

A

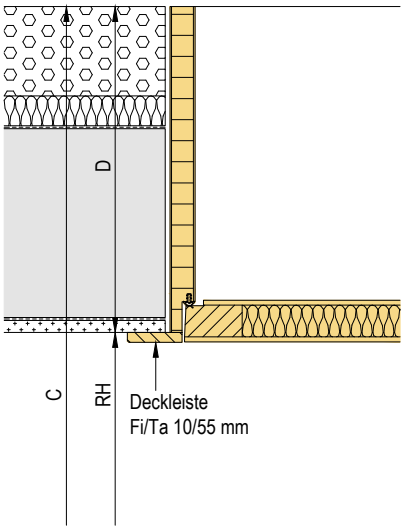

B

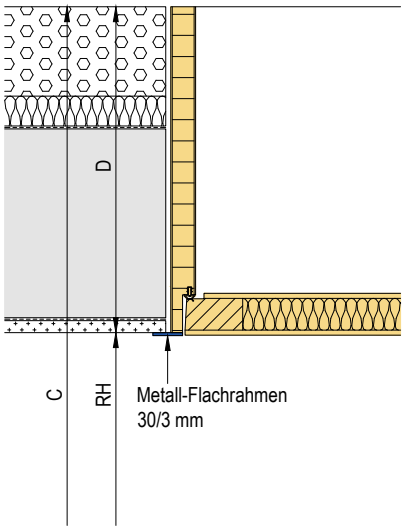

D

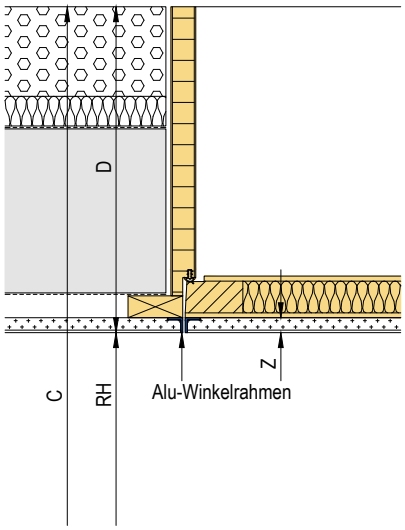

H

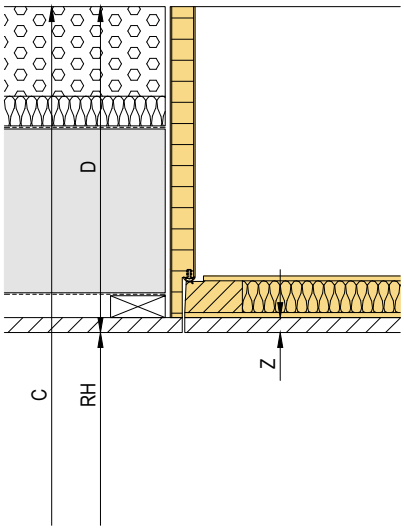

CNS

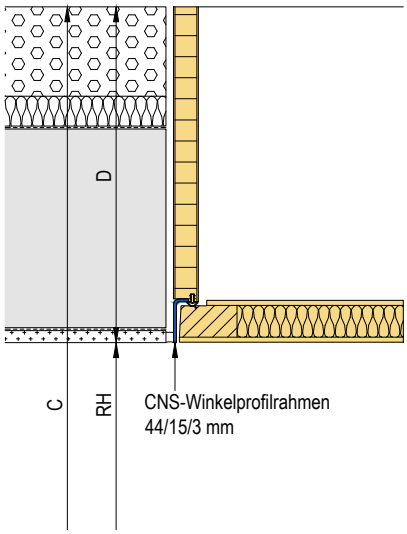

S

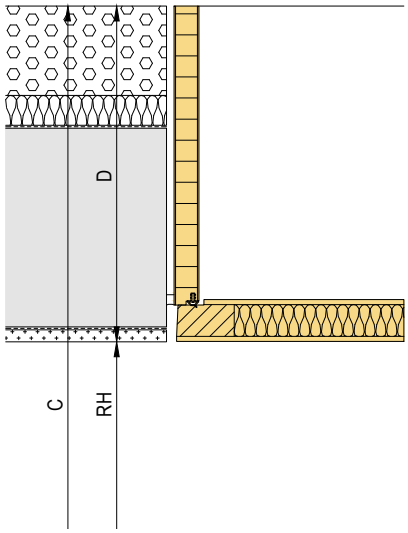

Bauphysikalische Berechnung
Dachraum warm

Grundlagen: SIA-Norm 180:2014 "Wärmeschutz, Feuchteschutz und Raumklima in Gebäuden" und SIA 380/1:2009 "Thermische Energie im Hochbau"

Grundrisse und Schnitte, Feldmann+Co.AG vom 02. Juni 2016
Werkangaben über die Eigenschaften des Wärmedämmstoffes

Beschreibung: Der Deckel der Aufzugtreppe besteht aus einem Fichtenholzrahmen mit EPS-Dämmung und beidseitiger MDF-Beplankung.

Spezifikation:

Rahmen:	Vollholz, Fichte, d = 32 mm, λ_D= 0.13 W/mK, ρ = 450 kg/m³
Beplankung:	MDF, d = 2 x 5 mm, λ_D= 0.18 W/mK, ρ ≥ 800 kg/m³
Dämmung:	Polystyrol-Hartschaum (EPS), d = 32 mm, λ_D= 0.03 W/mK, ρ = 25 kg/m³

Ergebnisse:

U-Wert, gemittelt, ganzer Deckel*:	**1.21 W/m²K (Format 75/150)**
	1.23 W/m²K (Format 70/130)
U-Wert, homogen, Schnitt in Dämmung:	0.74 W/m²K
U-Wert, homogen, Schnitt im Rahmen:	1.88 W/m²K

Erläuterung: * Der gemittelte, inhomogene U-Wert ergibt sich je nach Rahmen-(Holz)Anteil. D.h. je nach Abmessung des Deckels ist ein unterschiedlicher Holzanteil im Deckel. Die Holzleisten stellen Wärmebrücken dar, welche den U-Wert verschlechtern. Es handelt sich um einen gemittelten U-Wert über den ganzen Deckel mit folgenden Formaten (jeweils mit Holz- oder Metallscherentreppe):

Format 75/150 (Holzanteil ca. 39 %)
Format 70/130 (Holzanteil ca. 41 %)

Grafik:

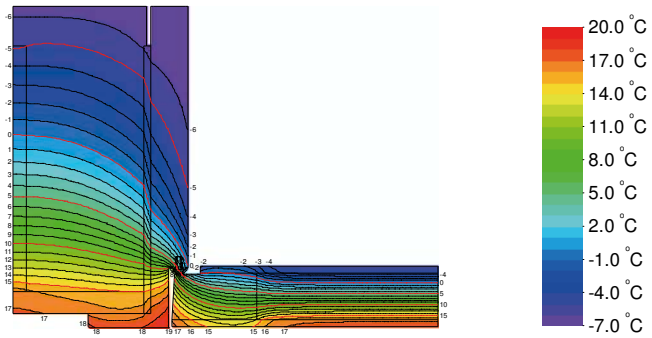

Abb. 1: Isothermenverlauf am Anschlussdetail

Feldmann+Co. AG
Kirchenfeldstrasse 35, Postfach 365, CH-3250 Lyss
Tel. 032 387 13 30, Fax 032 384 42 35, info@felma.ch

Einbausituation Gebäudehülle
Dachraum kalt mit Zusatzisolation

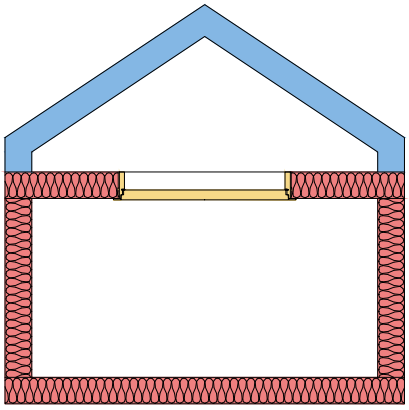

Deckenanschlussdetail kalt

A

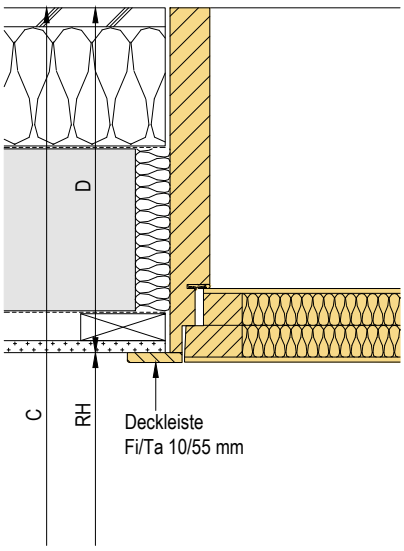

B

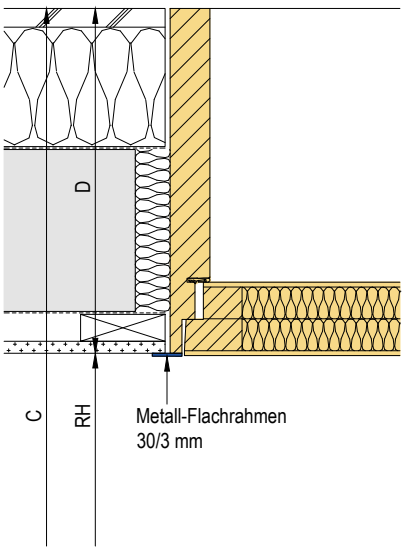

D

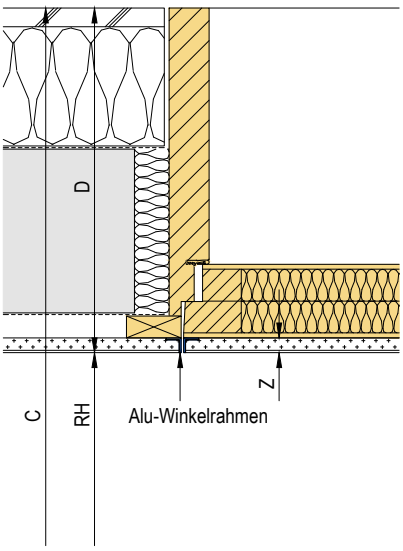

H

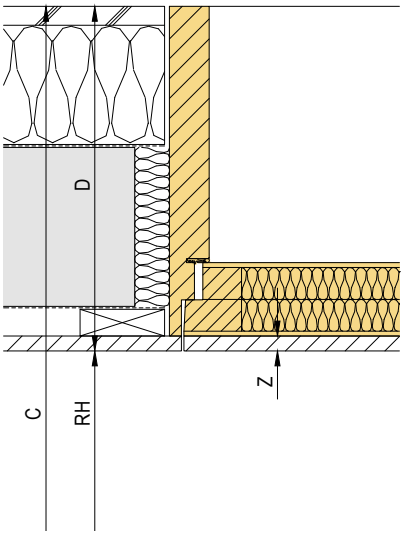

CNS

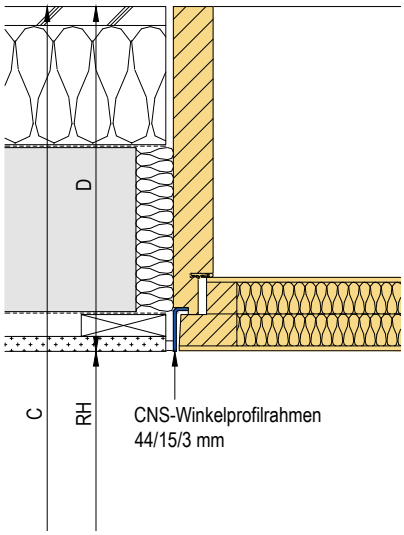

S

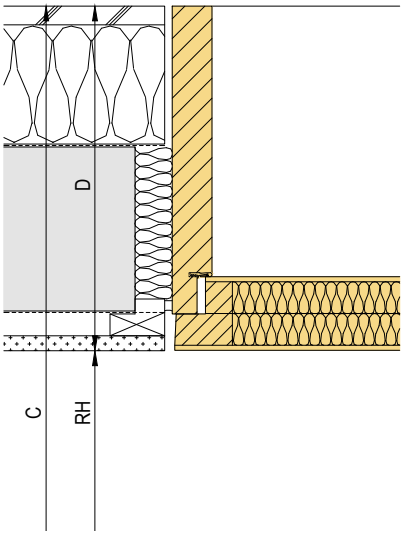

Bauphysikalische Berechnung
Dachraum kalt mit Zusatzisolation

Grundlagen: SIA-Norm 180:2014 "Wärmeschutz, Feuchteschutz und Raumklima in Gebäuden", und SIA 380/1: 2009 "Thermische Energie im Hochbau"

Grundrisse und Schnitte, Feldmann+Co.AG vom 02. Juni 2016
Werkangaben über die Eigenschaften des Wärmedämmstoffes

Beschreibung: Der Deckel der Aufzugtreppe besteht aus einem Fichtenholzrahmen mit EPS-Dämmung und beidseitiger MDF-Beplankung.

Spezifikation:

Rahmen:	Vollholz, Fichte, d = 64 mm, λ_D= 0.13 W/mK, ρ = 450 kg/m³
Beplankung:	MDF, d = 2 x 5 mm, λ_D= 0.18 W/mK, ρ ≥ 800 kg/m³
Dämmung:	Polystyrol-Hartschaum (EPS), d = 64 mm, λ_D= 0.03 W/mK, ρ = 25 kg/m³

Ergebnisse:

U-Wert, gemittelt, ganzer Deckel*:	**0.64 W/m²K (Format 75/150)**
	0.63 W/m²K (Format 70/130)
U-Wert, homogen, Schnitt in Dämmung:	0.41 W/m²K
U-Wert, homogen, Schnitt im Rahmen:	1.28 W/m²K

Erläuterung: * Der gemittelte, inhomogene U-Wert ergibt sich je nach Rahmen-(Holz)Anteil. D.h. je nach Abmessung des Deckels ist ein unterschiedlicher Holzanteil im Deckel. Die Holzleisten stellen Wärmebrücken dar, welche den U-Wert verschlechtern. Es handelt sich um einen gemittelten U-Wert über den ganzen Deckel mit folgenden Formaten (jeweils mit Holz- oder Metallscherentreppe):

Format 75/150 (Holzanteil ca. 32 %)
Format 70/130 (Holzanteil ca. 38 %)

Grafik:

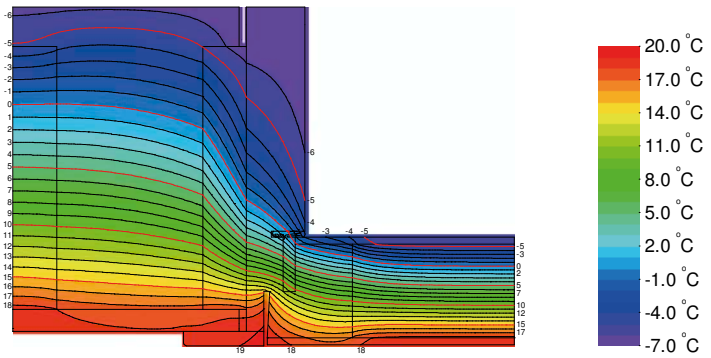

Abb. 1: Isothermenverlauf am Anschlussdetail

Feldmann+Co. AG
Kirchenfeldstrasse 35, Postfach 365, CH-3250 Lyss
Tel. 032 387 13 30, Fax 032 384 42 35, info@felma.ch

Einbausituation brandhemmende Ausführung

Deckenanschlussdetail brandhemmend EI30 / VKF Anerkennung Nr. 24209 (A max. 1500 mm / B max. 750 mm)

EI30-B

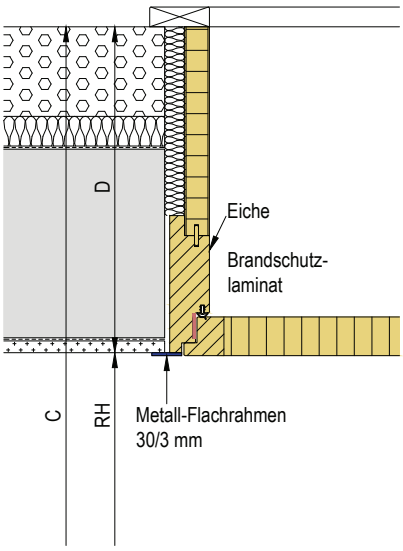

Deckenanschlussdetail brandhemmend (ohne Zertifikat)

A

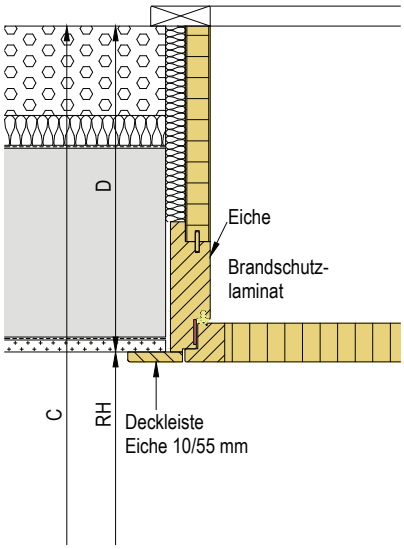

B

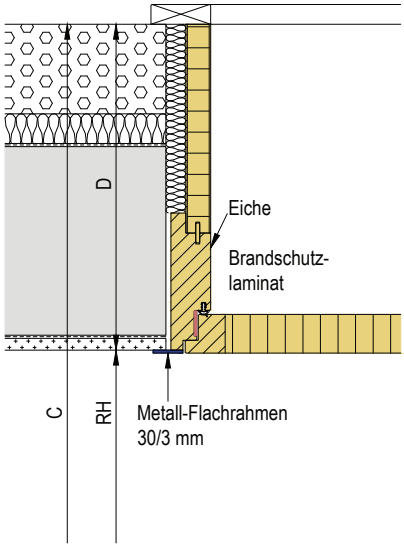

D

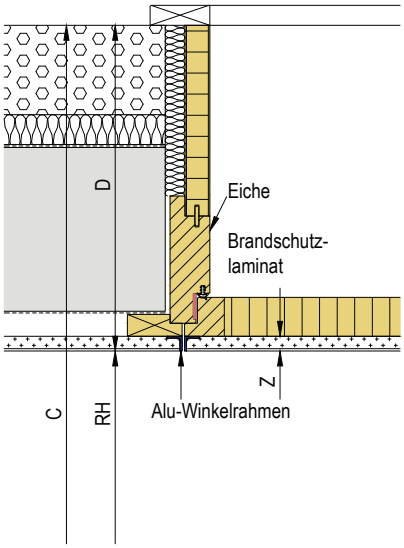

Aufzugtreppen

Wo eine fest eingebaute Treppe zuviel Platz beansprucht, ist der Einbau einer bewährten Felma Aufzugtreppe die naheliegendste Lösung.

Modell 1

Standardöffnung	1500 x 750 mm
Treppenkörper	ein-/zweiteilig
Treppenbreite	550 mm
Tritttiefe	130 mm

Modell 3

Standardöffnung	1400 x 700 mm
	1300 x 700 mm
	1200 x 650 mm
	1200 x 600 mm
Treppenkörper	ein-/zweiteilig
Treppenbreite	450 mm
Tritttiefe	90 mm

Modell 5

Standardöffnung	1400 x 700 mm
	1300 x 700 mm
	1200 x 650 mm
	1200 x 600 mm
Treppenkörper	dreiteilig
Treppenbreite	450 mm
Tritttiefe	90 mm

Individuelle Lösungen
Geben Sie uns die Masse bekannt. Gerne prüfen wir die Machbarkeit.

Qualität
Robuste Beschläge und Hebehilfen garantieren eine jahrelange, mühelose Bedienung

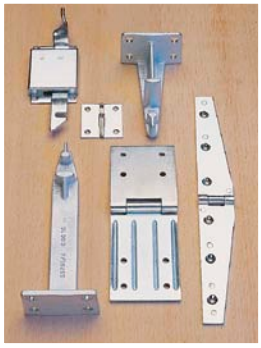

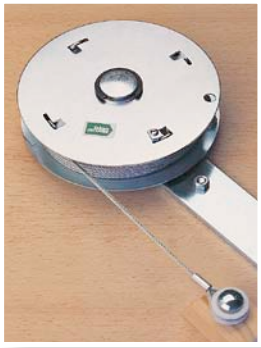

Sicherheit
Sicherheitsbrüstung zu jeder Grösse

Massangaben

☐ Treppenlauf **quer** zum First

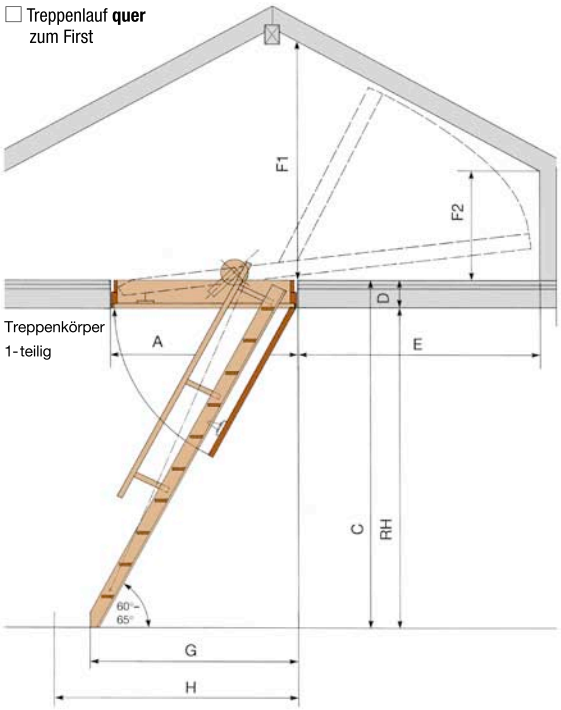

Treppenkörper 1-teilig

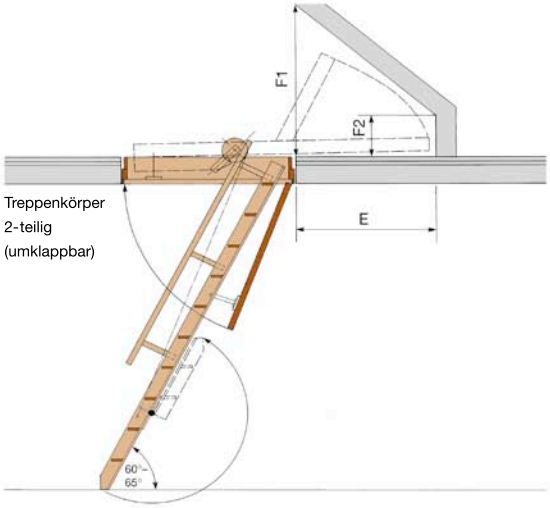

Treppenkörper 2-teilig (umklappbar)

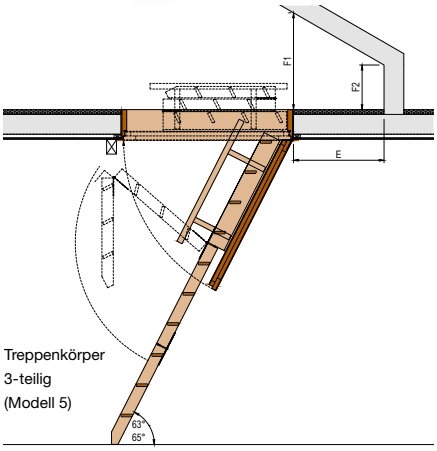

Treppenkörper 3-teilig (Modell 5)

☐ Offertanfrage

☐ Treppenlauf **parallel** zum First

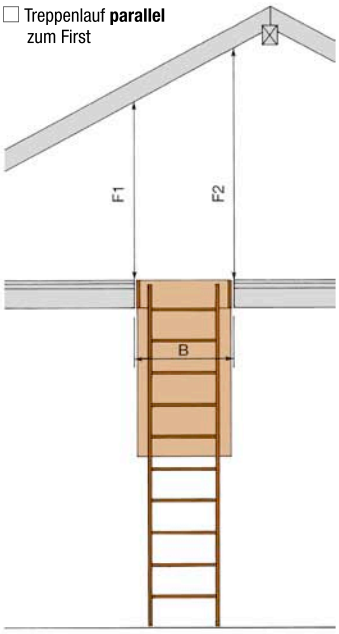

☐ Bestellung

Überprüfen Sie die Platzverhältnisse im Dachgeschoss, damit der passende Treppenkörper (1-, 2- oder 3-teilig) bestimmt werden kann. Am einfachsten für die Bedienung ist der 1-teilige Treppenkörper und zudem auch die kostengünstigste Einbaulösung.

A	Länge der rohen Öffnung	_____	mm
B	Breite der rohen Öffnung	_____	mm
C	Stockwerkhöhe OK Boden bis OK Dachboden	_____	mm
D	Deckenstärke UK Decke bis OK Dachboden	_____	mm
RH	Raumhöhe im Licht	_____	mm
E	Länge hinter Austritt im Estrich	_____	mm
F1	Höhe UK Sparren	_____	mm
F2	Höhe UK Sparren	_____	mm
G	Mass bis Treppenfuss	_____	mm
H	Mass bis Hindernis	_____	mm

☐ Dachraum **warm**

gegen Mehrpreis:

☐ Dachraum **kalt**
Deckel mit Zusatzisolation total 60 mm, U-Wert, inhomogen 0,64 W/m2/K

☐ Sicherheitsbrüstung auf drei Seiten

☐ Schloss _____

☐ _____

_____

_____

_____

_____

Modell:	Stück:						
Termin:	Termin bestätigt:						
Deckenanschluss:	A	B	D	H	CNS	S	EI30
Normalausführung in MDF	bauseitige Verkleidung (Z): _____ mm Material:						

Bauobjekt: _____

Lieferadresse: _____

_____

Firma: _____

Sachbearbeiter: _____

Strasse: _____

PLZ/Ort: _____

Telefon: _____ Telefax: _____

Datum: _____ E-Mail: _____

☐ Lieferung ☐ Abgeholt

Feldmann+Co. AG
Kirchenfeldstrasse 35, Postfach 365, CH-3250 Lyss
Tel. 032 387 13 30, Fax 032 384 42 35, info@felma.ch

Sonderkonstruktion mit integrierten Stufen

Individuelle Lösungen
Geben Sie uns die Masse bekannt.
Gerne prüfen wir die Machbarkeit.

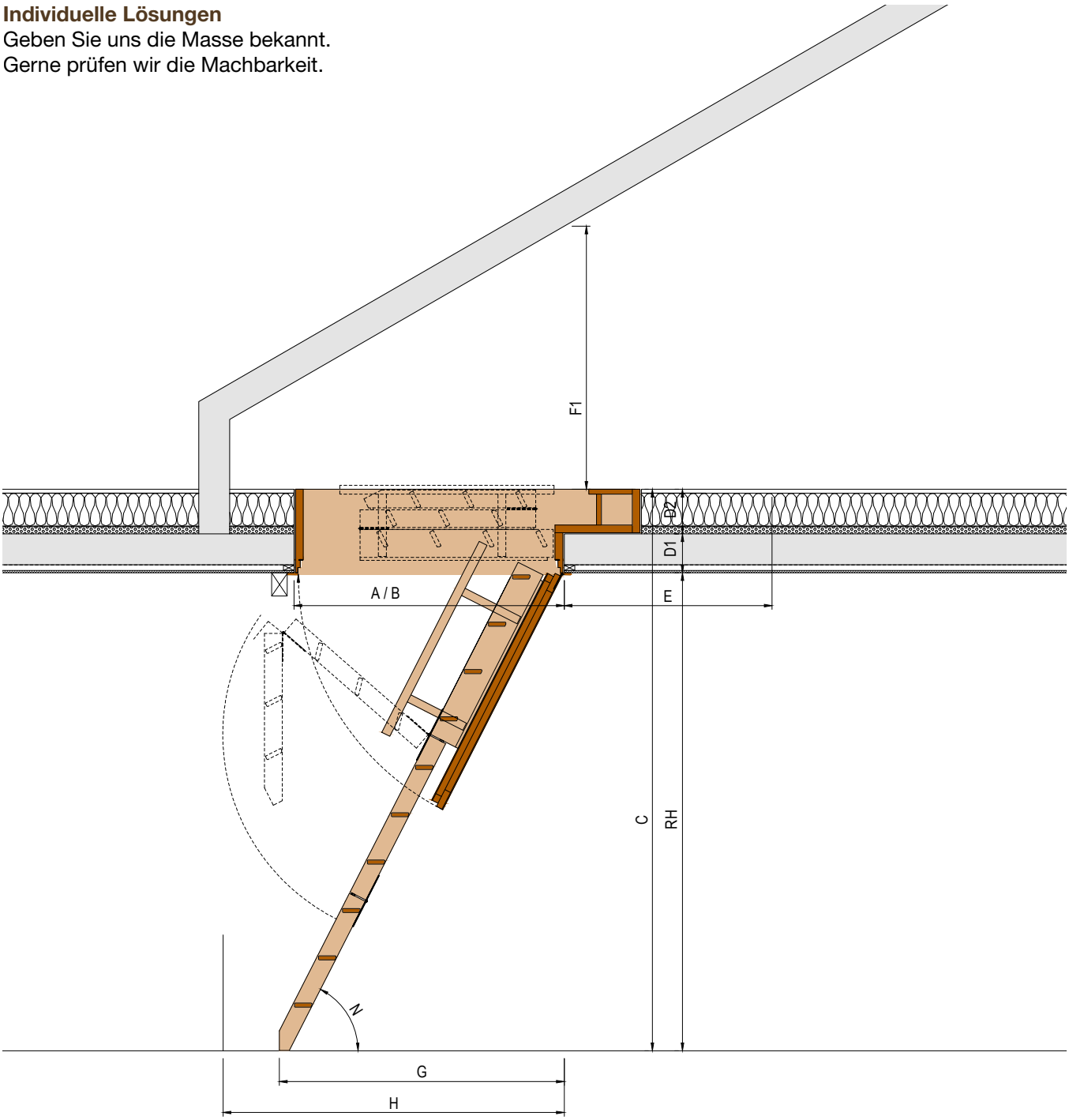

Sonderkonstruktion mit elektromechanischem Antrieb

Elektroschema
1 Netz 230 V
2 Einzelsteuergerät
3 Rohrantrieb
4 Impulstaster
5 Nothandkurbel

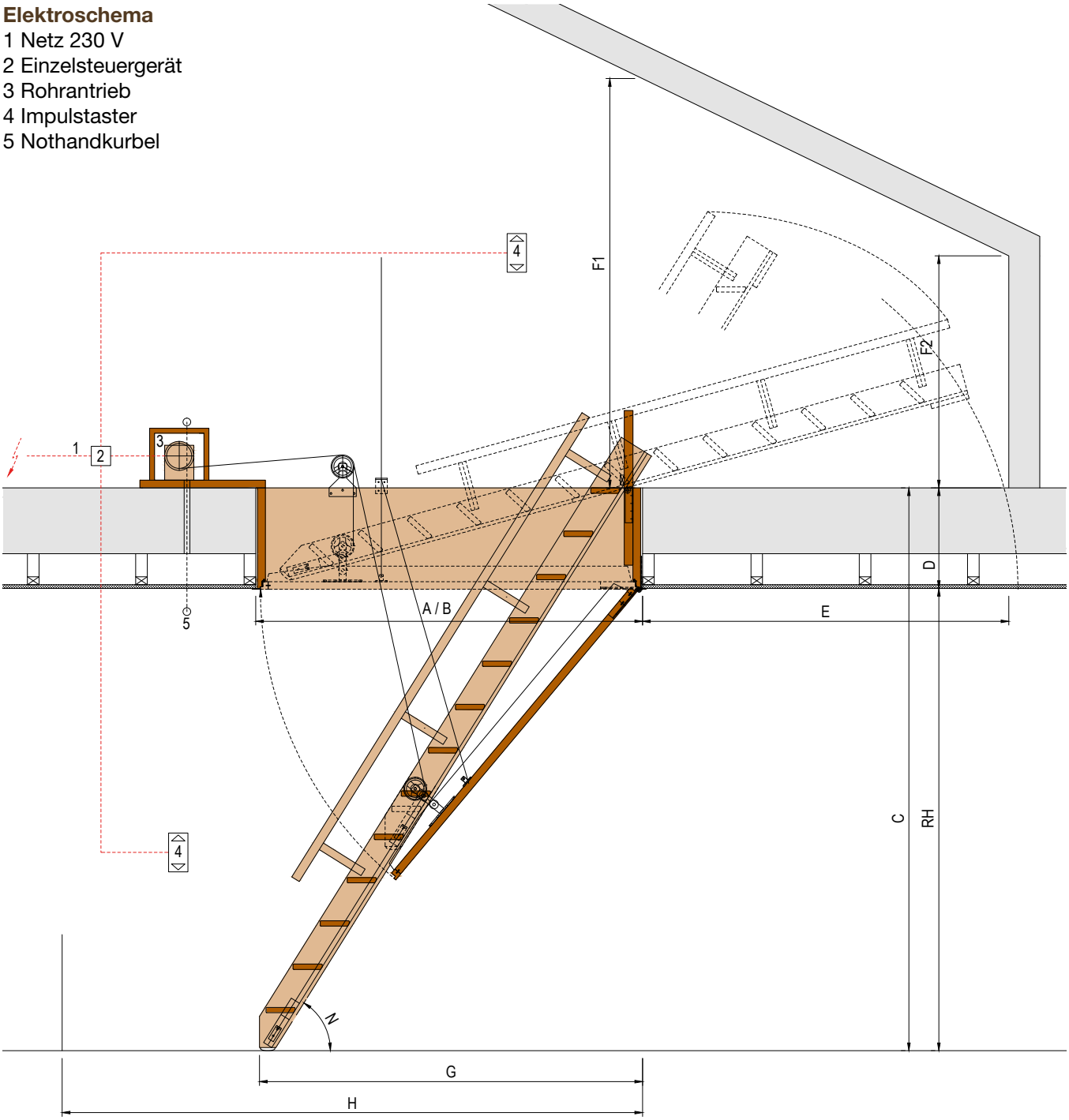

Feldmann+Co. AG
Kirchenfeldstrasse 35, Postfach 365, CH-3250 Lyss
Tel. 032 387 13 30, Fax 032 384 42 35, info@felma.ch

Scherentreppen

Eine Alternative zum
bewährten
Holztreppenkörper

Typ AC

Standardöffnung	1500 x 750 mm
	1400 x 700 mm
	1300 x 700 mm
	1200 x 650 mm
	1200 x 600 mm

- aus massivem Aluminium Druckguss
- Teleskophandlauf
- platzsparend, kein Schwenkraum nötig
- für Raumhöhen bis 4200 mm geeignet
- in verschiedenen Stufenbreiten lieferbar

Individuelle Lösungen
Geben Sie uns die Masse bekannt.
Gerne prüfen wir die Machbarkeit.

Typ AC Junior
- aus massivem Aluminium Druckguss
- Gewichtsausgleich durch unabhängiges Federsystem
- Einbau in bestehende Öffnungen oder freie Deckenkanten
- Für Raumhöhe bis 3100 mm geeignet
- In verschiedenen Stufenbreiten lieferbar

Massangaben

☐ **Offertanfrage** ☐ **Bestellung**

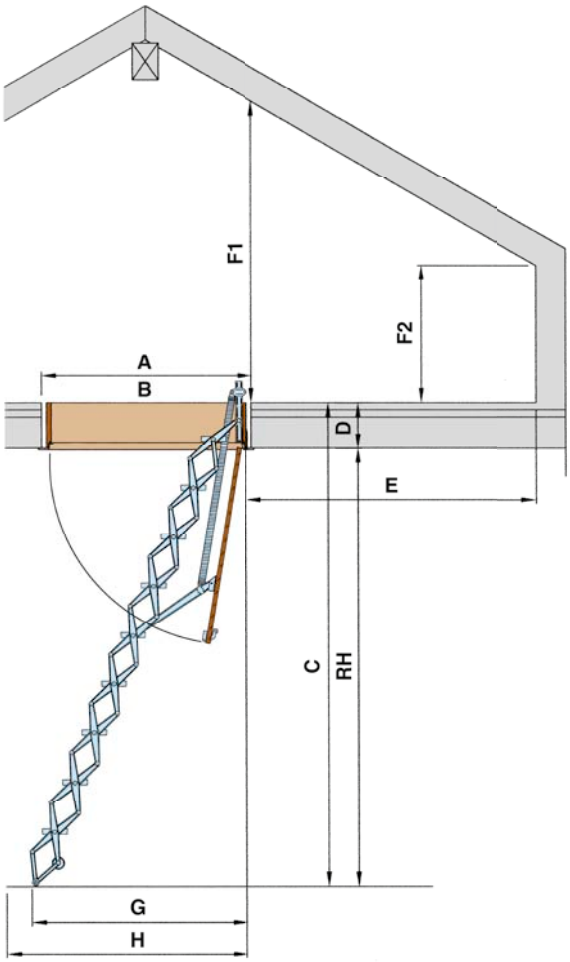

A Länge der rohen Öffnung _____ mm
B Breite der rohen Öffnung _____ mm
C Stockwerkhöhe
OK Boden bis OK Dachboden _____ mm
D Deckenstärke
UK Decke bis OK Dachboden _____ mm
RH Raumhöhe im Licht _____ mm
E Länge hinter Austritt im Estrich _____ mm
F1 Höhe UK Sparren _____ mm
F2 Höhe UK Sparren _____ mm
G Mass bis Treppenfuss _____ mm
H Mass bis Hindernis _____ mm

☐ Dachraum **warm**

gegen Mehrpreis:

☐ Dachraum **kalt**
Deckel mit Zusatzisolation total 60 mm,
U-Wert, inhomogen 0,64 W/m2/K

☐ Handlauf ☐ links ☐ rechts

☐ Sicherheitsbrüstung auf drei Seiten

☐ Schloss _____

☐ _____

Modell:	Stück:						
Termin:	Termin bestätigt:						
Deckenanschluss:	A	B	D	H	CNS	S	EI30
Normalausführung in MDF	bauseitige Verkleidung (Z): _____ mm Material:						

Bauobjekt: _____
Lieferadresse: _____

Firma: _____
Sachbearbeiter: _____
Strasse: _____
PLZ/Ort: _____
Telefon: _____ Telefax: _____
Datum: _____ E-Mail: _____
☐ Lieferung ☐ Abgeholt

Feldmann+Co. AG
Kirchenfeldstrasse 35, Postfach 365, CH-3250 Lyss
Tel. 032 387 13 30, Fax 032 384 42 35, info@felma.ch

Telesteps

Die Aufzugtreppen für kleine Deckenöffnungen

Typ TSK
Stockwerkhöhe bis 2600 mm

Typ TSG
Stockwerkhöhe bis 3150 mm

Telestep-Treppe
- Abriebfest eloxierte stabile Leichtmetall-Treppe
- Einfache Handhabung
- Bequemes Ausziehen auf stabilen Führungs- und Gleitbuchsen
- Sicheres Begehen durch 90 mm tiefe, geriffelte Stufen
- Sehr kompakte Masse

Individuelle Lösungen
Geben Sie uns die Masse bekannt. Gerne prüfen wir die Machbarkeit.

Massangaben

☐ **Offertanfrage** ☐ **Bestellung**

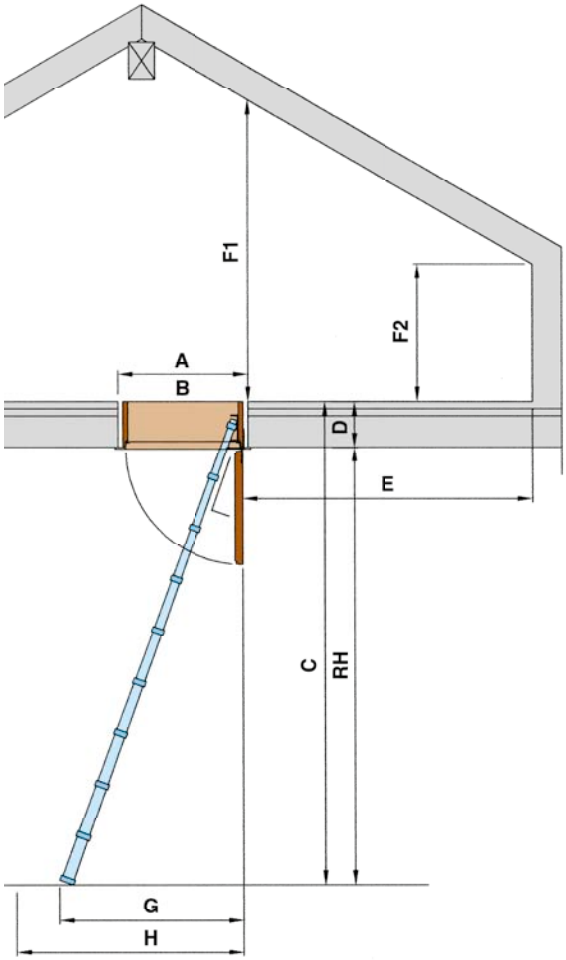

A Länge der rohen Öffnung _____ mm
B Breite der rohen Öffnung _____ mm
C Stockwerkhöhe
OK Boden bis OK Dachboden _____ mm
D Deckenstärke
UK Decke bis OK Dachboden _____ mm
RH Raumhöhe im Licht _____ mm
E Länge hinter Austritt im Estrich _____ mm
F1 Höhe UK Sparren _____ mm
F2 Höhe UK Sparren _____ mm
G Mass bis Treppenfuss _____ mm
H Mass bis Hindernis _____ mm

☐ Dachraum **warm**

gegen Mehrpreis:

☐ Dachraum **kalt**
Deckel mit Zusatzisolation total 60 mm,
U-Wert, inhomogen 0,64 W/m2/K

☐ Sicherheitsbrüstung auf drei Seiten

☐ Schloss _____

☐ _____

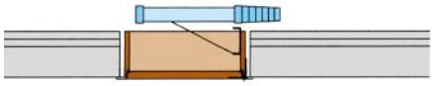

Typ TSK

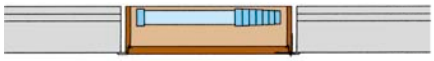

Typ TSG

Modell:	Stück:						
Termin:	Termin bestätigt:						
Deckenanschluss:	A	B	D	H	CNS	S	EI30
Normalausführung in MDF	bauseitige Verkleidung (Z): _____ mm Material:						

Bauobjekt:
Lieferadresse:

Firma:
Sachbearbeiter:
Strasse:
PLZ/Ort:
Telefon: Telefax:
Datum: E-Mail:
☐ Lieferung ☐ Abgeholt

Feldmann+Co. AG
Kirchenfeldstrasse 35, Postfach 365, CH-3250 Lyss
Tel. 032 387 13 30, Fax 032 384 42 35, info@felma.ch

Dachausstieg AD Norm 96

Modell ADH

Individuelle Lösungen
Geben Sie uns die Masse bekannt.
Gerne prüfen wir die Machbarkeit.

Massangaben

Dokumentation

Für mehr Informationen bieten wir Ihnen neu, eine komplette Dokumentation rund um den Dachausstieg an.

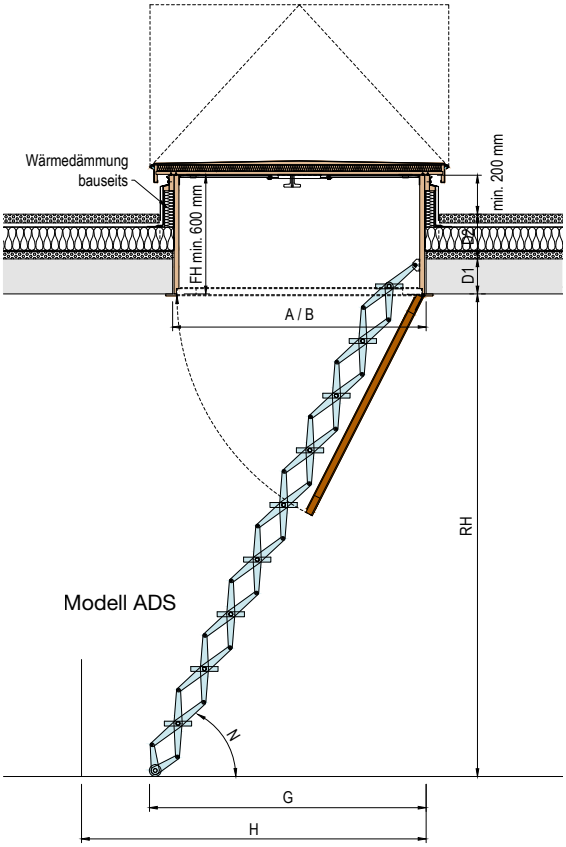

Modell Varianten

- ☐ Mod. DAD (ohne unteren Abschlussdeckel, ohne Treppe)
- ☐ Mod. DDAD (mit unterem Abschlussdeckel, ohne Treppe)
- ☐ RWA-Anlage komplett (Rauch- und Wärmeabzug)
- ☐ Wind-/Regenmelder
  Schlüsselschalter für: ☐ Wohnraum ☐ Terrasse
- ☐ _____
- ☐ _____

Treppenkörper Varianten

- ☐ GT Galerietreppe
- ☐ TR05/Spindeltreppe
- ☐ TR89 Steiltreppe mit Mittelholm
- ☐ TR91 Steiltreppe mit Wangen
- ☐ Andere Treppe
- ☐ _____

☐ Offertanfrage ☐ Bestellung

A	Länge der rohen Öffnung	_____	mm
B	Breite der rohen Öffnung	_____	mm
RH	Raumhöhe im Licht	_____	mm
D1	Deckenstärke	_____	mm
D2	Überkonstruktion	_____	mm
FH	Futterhöhe (min. 600 mm)	_____	mm
G	Mass bis Treppenfuss	_____	mm
H	Mass bis Hindernis	_____	mm

oberer Abschlussdeckel

mit Deckelbelag in:
- ☐ Kupfer
- ☐ Kupfer-Titanzink
- ☐ Chromstahl
- ☐ _____

mit Stufenglas:
- ☐ klar
- ☐ getönt

Bandung (Aufstiegsrichtung): ☐ links ☐ rechts

Bedienung: ☐ manuell ☐ elektrisch

Schliessvorrichtung im oberen Abschlussdeckel

- ☐ ohne KABA-Ausschnitt
- ☐ mit KABA-Ausschnitt
- ☐ mit Halbzylinder System KABA-8

unterer Abschlussdeckel

- ☐ **ADH** Holztreppe Mod. 5 dreiteilig — Treppenbreite _____ mm
- ☐ **ADS** Scherentreppe aus Leichtmetall — Treppenbreite _____ mm
- ☐ Handlauf links ☐ Handlauf rechts
- ☐ Gitterrost mit Drahtgeflecht für RWA-Anlage
- ☐ Gitterrost mit Lamellen für RWA-Anlage
- ☐ _____

Felma AD Norm 96

Modell:	Stück:						
Termin:	Termin bestätigt:						
Deckenanschluss:	A	B	D	H	CNS	S	EI30
Normalausführung in MDF	bauseitige Verkleidung (Z): _____ mm Material:						

Bauobjekt: _____

Lieferadresse: _____

_____

Firma: _____

Sachbearbeiter: _____

Strasse: _____

PLZ/Ort: _____

Telefon: _____ Telefax: _____

Datum: _____ E-Mail: _____

☐ Lieferung ☐ Abgeholt

Feldmann+Co. AG
Kirchenfeldstrasse 35, Postfach 365, CH-3250 Lyss
Tel. 032 387 13 30, Fax 032 384 42 35, info@felma.ch

Bibliothektreppe

Handlauf-Varianten

a) Handlauflatte 45/27 mm,
40 mm abgesetzt.
Auf Holzstützli ø 20 mm

b) Handlauflatte 45/27 mm,
40 mm abgesetzt.
Auf Stützli ø 10 mm
aus rostfreiem Stahl

c) Handlauflatte 45/27 mm,
95 mm abgesetzt.
Auf Holzstützen 40/23 mm

d) Handlauflatte 45/27 mm,
195 mm abgesetzt.
Auf Holzstützen 40/23 mm
seitlich an Wange geschraubt

e) Handlauf rund ø 35 mm in Holz
40 mm abgesetzt.
Auf Stützli ø 10 mm
aus rostfreiem Stahl

f) Handlauf aus rostfreiem Stahl
rund ø 26,9 oder 33,7 mm,
50 mm abgesetzt.
Auf angeschweissten
Stützli ø 10 mm

a)

b)

c)

d)

e)

f)

Beschläge
Fahrwerk oben mit Befestigungs-
element am Treppenkörper.

Schienenanlage mit Rückhalter
und Endzapfen.

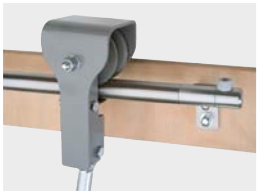

2 Federrollen am
Treppenfuss.

Massangaben

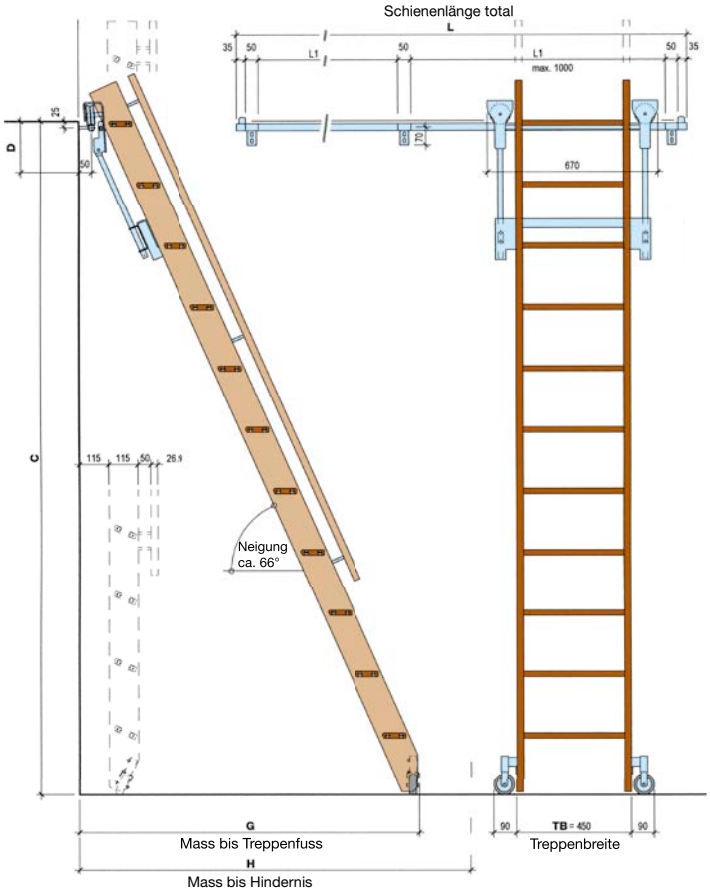

☐ Offertanfrage ☐ Bestellung

Stockwerkhöhe **C** OK – OK Boden _____ mm

Treppenbreite **TB**

- Norm 450 mm / Trittbreite 90 mm

Neigung **N**

- Norm 66° bis **C** = 2650 mm
- Mass bis Treppenfuss **G** _____ mm
- Mass bis Hindernis **H** _____ mm

Deckenstärke **D**

- UK Decke bis OK Dachboden _____ mm

Holzart

- Wangen : Norm Fichte / Tanne ☐
  _____ ☐
- Tritte : Norm Buche natur ☐
  _____ ☐

Geländer / Handlauf

- Höhe **BR** (Norm 1000 mm) _____ mm
- verlängerte Wangen links ☐ rechts ☐
- Handlauf ohne ☐ links ☐ rechts ☐

Varianten **a)** ☐ **b)** ☐ **c)** ☐
d) ☐ **e)** ☐ **f)** ☐
_____ ☐

Holzbehandlung

- roh geschliffen _____ ☐
- tauchgrundiert, farblos _____ ☐
- Wasserlack, farblos _____ ☐
- Geölt, farblos _____ ☐

_____ ☐

Schienenlänge **L**

- Schienenlänge Norm 2000 mm _____ mm
- Anzahl Schienen Norm 2 Stk. _____ Stk.
- Anzahl Halter Norm 3 Stk. _____ Stk.

Modell: Stück:

Termin: Termin bestätigt:

Bauobjekt:

Lieferadresse:

Firma:

Sachbearbeiter:

Strasse:

PLZ/Ort:

Tel.: Fax:

Datum: Mail:

☐ Lieferung ☐ Abgeholt

Feldmann+Co. AG
Kirchenfeldstrasse 35, Postfach 365, CH-3250 Lyss
Tel. 032 387 13 30, Fax 032 384 42 35, info@felma.ch

Galerie- oder Anstelltreppen

Handlauf-Varianten

a) Handlauflatte 45/27 mm,
40 mm abgesetzt.
Auf Holzstützli ø 20 mm

b) Handlauflatte 45/27 mm,
40 mm abgesetzt.
Auf Stützli ø 10 mm
aus rostfreiem Stahl

c) Handlauflatte 45/27 mm,
95 mm abgesetzt.
Auf Holzstützen 40/23 mm

d) Handlauflatte 45/27 mm,
195 mm abgesetzt.
Auf Holzstützen 40/23 mm
seitlich an Wange geschraubt

e) Handlauf rund ø 35 mm in Holz
40 mm abgesetzt.
Auf Stützli ø 10 mm
aus rostfreiem Stahl

f) Handlauf aus rostfreiem Stahl
rund ø 26,9 oder 33,7 mm,
50 mm abgesetzt.
Auf angeschweissten
Stützli ø 10 mm

a)

b)

c)

d)

e)

f)

Beschläge
Beschläge zum Senkrechtstellen
oder Ein-/Aushängen

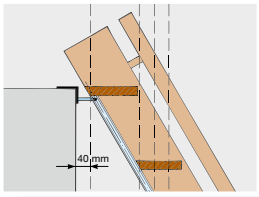

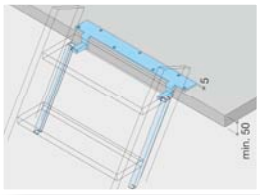

Rollen
am Treppenfuss

Massangaben

☐ **Offertanfrage** ☐ **Bestellung**

Anwendungsmöglichkeiten:

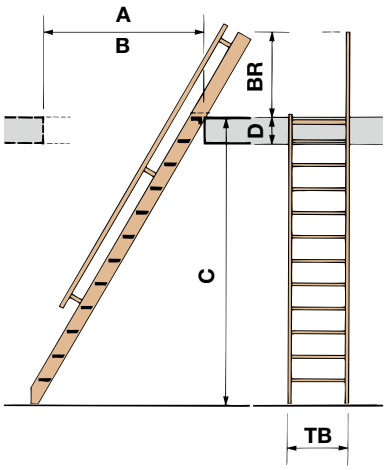

Beispiel A
- zum fest Montieren (mit Austritt)
- verlängerte Wange
- Handlauf Variante **c)**

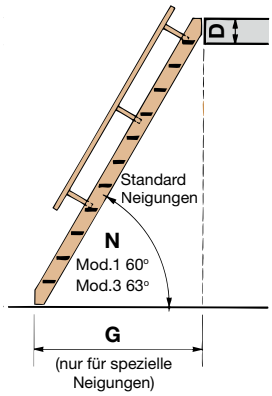

Beispiel B
- zum fest Montieren (ohne Austritt)
- oberer Winkelschnitt der Wangen
- Handlauf Variante **d)**

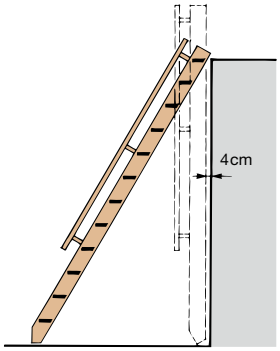

Beispiel C
- zum Senkrechtstellen oder Aushängen
- Handlauf Variante **c)**

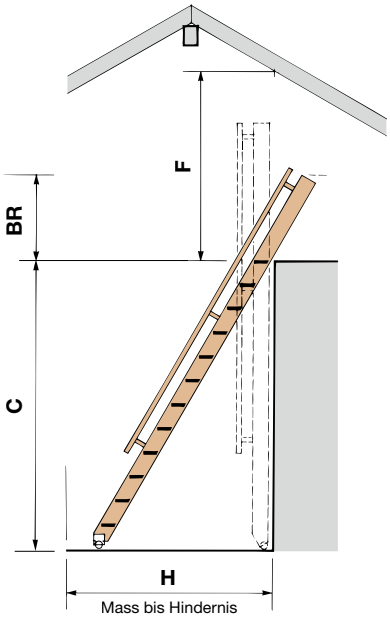

Beispiel D
- zum Senkrechtstellen oder Aushängen
- mit Rollen am Treppenfuss
- verlängerte Wange links oder rechts
- Handlauf Variante **c)**

Stockwerkhöhe **C** OK – OK Boden _____ mm

Treppenbreite **TB**

- Mod. 1 550 mm / Trittbreite 130 mm _____ ☐
- Mod. 3 450 mm / Trittbreite 90 mm _____ ☐
- Spez. ___ mm / Trittbreite ___ mm _____ ☐

Neigung **N** Mass bis Hindernis **H**

- Mod. 1 60° Mass bis Hindernis H _____ mm ☐
- Mod. 3 63° Mass bis Hindernis H _____ mm ☐
- Spez. ___° G _____ mm ☐

Deckenstärke **D**

- UK Decke bis OK Dachboden _____ mm

Deckenöffnung / Lichtmasse

- Länge **A** _____ mm
- Breite **B** _____ mm
- Höhe bis UK Dach **F** _____ mm

Holzart

- Wangen : Norm Fichte / Tanne ☐
  _____ ☐
- Tritte : Norm (Mod. 1) Fichte / Tanne ☐
  Norm (Mod. 3) Buche natur ☐
  _____ ☐

Geländer / Handlauf

- Höhe **BR** (Norm 1000 mm) _____ mm
- verlängerte Wangen links ☐ rechts ☐
- Handlauf ohne ☐ links ☐ rechts ☐
  Varianten **a)** ☐ **b)** ☐ **c)** ☐
  d) ☐ **e)** ☐ **f)** ☐

Holzbehandlung

- roh geschliffen _____ ☐
- tauchgrundiert, farblos _____ ☐
- Wasserlack, farblos _____ ☐
- Geölt, farblos _____ ☐

Einbauart

- zum fest Montieren: ohne Austritt ☐ mit Austritt ☐
- zum Senkrechtstellen oder Aushängen ☐
- Rollen am Treppenfuss Weichgummi ☐

Modell: Stück:

Termin: Termin bestätigt:

Bauobjekt:

Lieferadresse:

Firma:

Sachbearbeiter:

Strasse:

PLZ/Ort:

Tel.: Fax:

Datum: Mail:

☐ Lieferung ☐ Abgeholt

Feldmann+Co. AG
Kirchenfeldstrasse 35, Postfach 365, CH-3250 Lyss
Tel. 032 387 13 30, Fax 032 384 42 35, info@felma.ch

Wandtreppen

WTH Wandtreppe
mit Handgriff

WTK Wandtreppe
mit Sprossengriff

WTS Wandtreppe
mit Sprossen

WST Wand-/Seemannstreppe

Beschläge
L-Profil Chromstahl

Bolzen am Treppenfuss
ø 10 mm

Massangaben

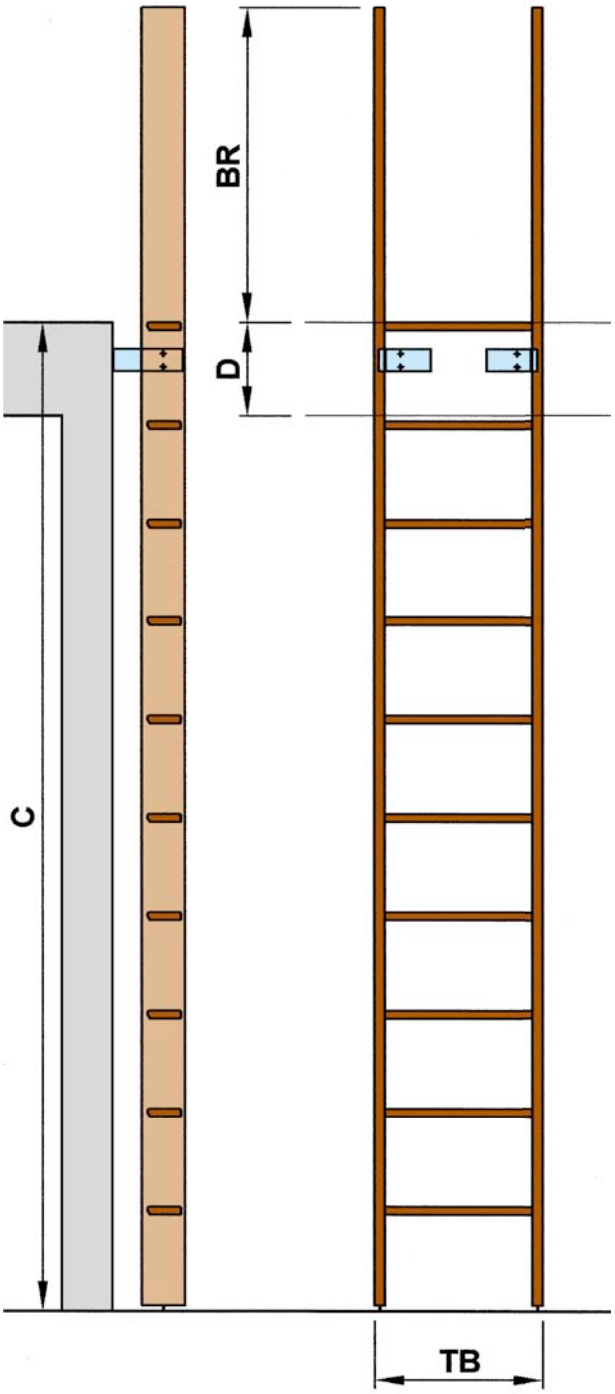

☐ Offertanfrage ☐ Bestellung

WTH Wandtreppe mit Handgriff _____ ☐
WTK Wandtreppe mit Sprossengriff _____ ☐
WTS Wandtreppe mit Sprossen _____ ☐
WST Wand/Seemannstreppe _____ ☐
■ Stockwerkhöhe **C** OK – OK Boden _____ mm
Treppenbreite **TB**
■ Norm 450 mm / Trittbreite 90 mm _____ ☐
■ spez. _____ mm / Trittbreite _____ mm _____ ☐
Tritttiefe 90 mm / Sprossendurchmesser 30 mm
Deckenstärke **D**
■ UK Decke bis OK Dachboden _____ mm

Holzart
■ Wangen : Norm Fichte / Tanne ☐
_____ ☐
■ Tritte : Norm Buche natur / Esche ☐
_____ ☐

Wangen
■ verlängerte Wangen links ☐ rechts ☐
■ Höhe **BR** (Norm 1000 mm) ☐ spez. _____ mm ☐
_____ ☐

Holzbehandlung
■ roh geschliffen _____ ☐
■ tauchgrundiert, farblos _____ ☐
■ Wasserlack, farblos _____ ☐
■ Geölt, farblos _____ ☐
_____ ☐

Einbauart
■ zum fest Montieren _____ ☐
■ mit Bolzen Ø 10 mm am Treppenfuss _____ ☐
_____ ☐

Modell: Stück:

Termin: Termin bestätigt:

Bauobjekt:
Lieferadresse:

Firma:
Sachbearbeiter:
Strasse:
PLZ/Ort:
Tel.: Fax:
Datum: Mail:
☐ Lieferung ☐ Abgeholt

Feldmann+Co. AG
Kirchenfeldstrasse 35, Postfach 365, CH-3250 Lyss
Tel. 032 387 13 30, Fax 032 384 42 35, info@felma.ch

TR91 Raumsparende Steiltreppe mit Wangen

Handlauf-Varianten

a) Handlauflatte 45/27 mm,
40 mm abgesetzt.
Auf Holzstützli ø 20 mm

b) Handlauflatte 45/27 mm,
40 mm abgesetzt.
Auf Stützli ø 10 mm
aus rostfreiem Stahl

c) Handlauflatte 45/27 mm,
95 mm abgesetzt.
Auf Holzstützen 40/23 mm

d) Handlauflatte 45/27 mm,
195 mm abgesetzt.
Auf Holzstützen 40/23 mm
seitlich an Wange geschraubt

e) Handlauf rund ø 35 mm in Holz
40 mm abgesetzt.
Auf Stützli ø 10 mm
aus rostfreiem Stahl

f) Handlauf aus rostfreiem Stahl
rund ø 26,9 oder 33,7 mm,
50 mm abgesetzt.
Auf angeschweissten
Stützli ø 10 mm

a)

b)

c)

d)

e)

f)

Massangaben

☐ **Offertanfrage** ☐ **Bestellung**

Wangen in Fichte/Tanne mit frei wählbaren Handläufen. Tritte in Hartholz mit sichtbaren Zapfenverbindungen in Wangen befestigt. Trittstärke 25 mm, Trittbreite ca. 120 bzw. 240 mm.

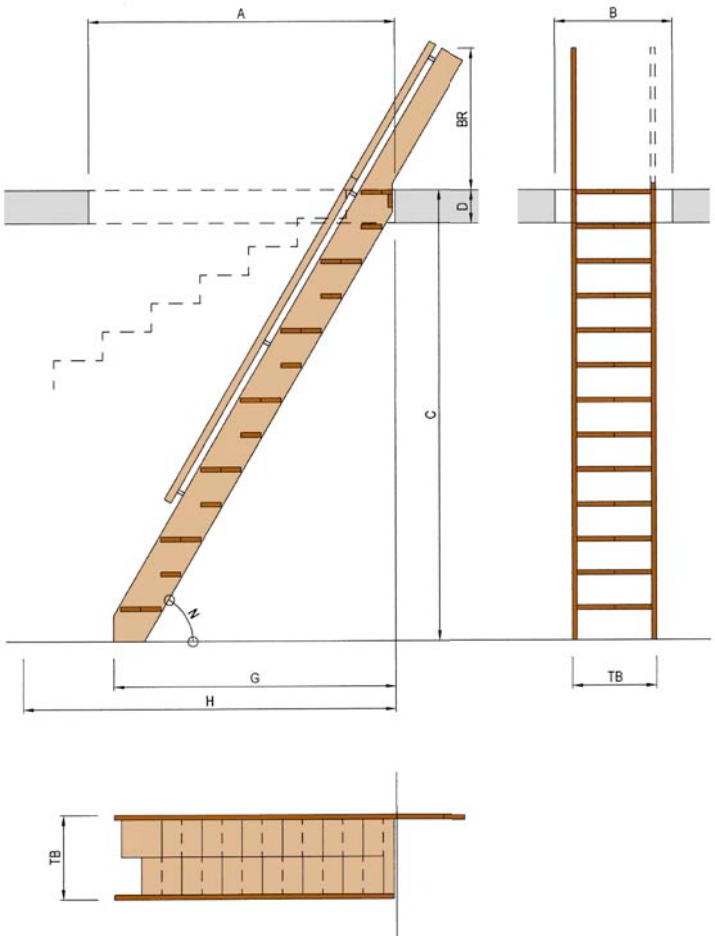

Stockwerkhöhe **C** OK – OK Boden _____ mm

Treppenbreite **TB**

- 500 mm ☐
- 550 mm ☐
- spez. ☐ _____ mm
- Grundmass **G** _____ mm
- Mass bis Hindernis **H** _____ mm

Neigung **N** Norm 60° ☐ ☐ _____°

- Tritt Nr.1 links ☐ rechts ☐ beginnend

Deckenstärke **D**

- UK Decke bis OK Dachboden _____ mm

Deckenöffnung / Lichtmasse

- Länge **A** _____ mm
- Breite **B** _____ mm

Holzart

- Wangen: Norm Fichte / Tanne ☐
- Tritte: Buche gedämpft / natur ☐
  Esche (Kernholz) ☐
  Eiche ☐
- _____ ☐

Gleitschutzprofil

- Gummistreifen 20/5 mm, eingenutet seitlich abgesetzt ☐
- _____ ☐

Geländer / Handlauf

- Höhe **BR** (Norm 1000 mm) _____ mm
- verlängerte Wangen links ☐ rechts ☐
- Handlauf ohne ☐ links ☐ rechts ☐
- Varianten **a)** ☐ **b)** ☐ **c)** ☐
  d) ☐ **e)** ☐ **f)** ☐

Holzbehandlung

- roh geschliffen _____ ☐
- tauchgrundiert, farblos _____ ☐
- Wasserlack, farblos _____ ☐
- Geölt, farblos _____ ☐

_____ ☐

Modell: Stück:

Termin: Termin bestätigt:

Bauobjekt:

Lieferadresse:

Firma:

Sachbearbeiter:

Strasse:

PLZ/Ort:

Tel.: Fax:

Datum: Mail:

☐ Lieferung ☐ Abgeholt

Feldmann+Co. AG
Kirchenfeldstrasse 35, Postfach 365, CH-3250 Lyss
Tel. 032 387 13 30, Fax 032 384 42 35, info@felma.ch

TR 89 Raumsparende Steiltreppe mit Mittelholm

Geländer / Handlauf Varianten

Massangaben

☐ **Offertanfrage** ☐ **Bestellung**

Tritte und Holm 40 mm stark mit Federn verleimt. Die beiden selbsttragenden Treppenelemente sind zu einem Mittelholm von insgesamt 80 mm zusammengefügt.

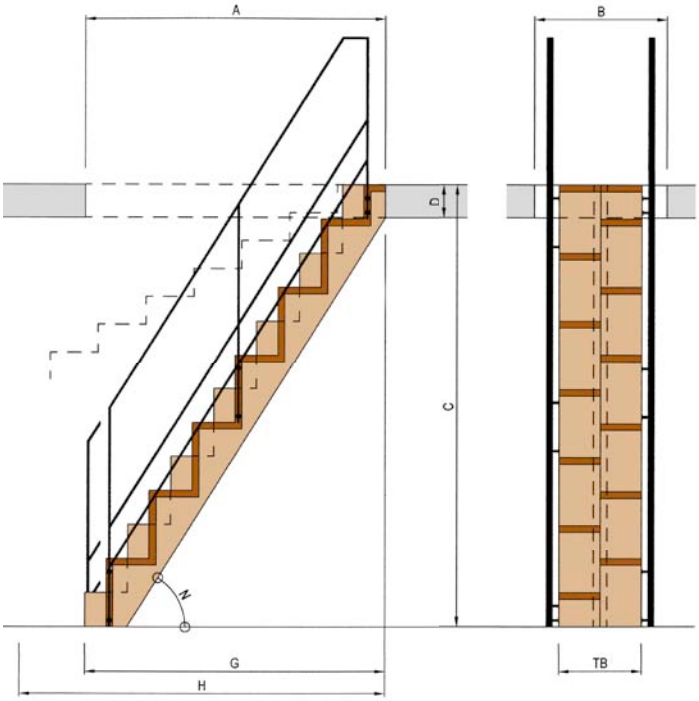

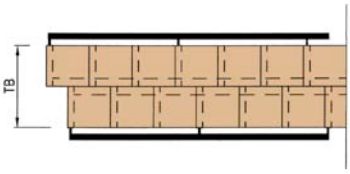

Stockwerkhöhe **C** OK – OK Boden _____ mm

Treppenbreite **TB**

- 450 mm ☐
- 500 mm ☐
- spez. ☐ _____ mm
- Grundmass **G** _____ mm
- Mass bis Hindernis **H** _____ mm

Neigung **N** Norm 60° ☐ ☐ _____°

- Tritt Nr.1 links ☐ rechts ☐ beginnend

Deckenstärke **D**

- UK Decke bis OK Dachboden _____ mm

Deckenöffnung / Lichtmasse

- Länge **A** _____ mm
- Breite **B** _____ mm

Holzart

- Buche gedämpft / natur ☐
- Esche (Kernholz) ☐
- Eiche ☐
- _____ ☐

Gleitschutzprofil

- Gummistreifen 20/5 mm, eingenutet seitlich abgesetzt ☐
- _____ ☐

Geländer / Handlauf

- Metall-Flacheisen 35/10 mm und 20/10 mm grundiert ☐
- _____ ☐
- links ☐ rechts ☐
- Handlaufprofil in Holz, oval 50/35 mm aufgesetzt, eingenutet ☐
- _____ ☐

Holzbehandlung

- roh geschliffen _____ ☐
- tauchgrundiert, farblos _____ ☐
- Wasserlack, farblos _____ ☐
- Geölt, farblos _____ ☐

_____ ☐

Modell: Stück:

Termin: Termin bestätigt:

Bauobjekt:

Lieferadresse:

Firma:

Sachbearbeiter:

Strasse:

PLZ/Ort:

Tel.: Fax:

Datum: Mail:

☐ Lieferung ☐ Abgeholt

Feldmann+Co. AG
Kirchenfeldstrasse 35, Postfach 365, CH-3250 Lyss
Tel. 032 387 13 30, Fax 032 384 42 35, info@felma.ch

Treppenbau

Wir fertigen individuelle Treppenanlagen nach Ihren Wünschen, den Örtlichkeiten optimal angepasst.

Um Ihnen ein Angebot unterbreiten zu können benötigen wir

- Grundriss M 1 : 50 (1 : 100), vermasst
- Niveau Start Treppe
- Niveau Ankunft Treppe
- Eintrag des gewünschten Standortes
- Materialwunsch
- Schnitt mit vermasster Deckenstärke

Oft hilft auch ein Foto der Einbausituation

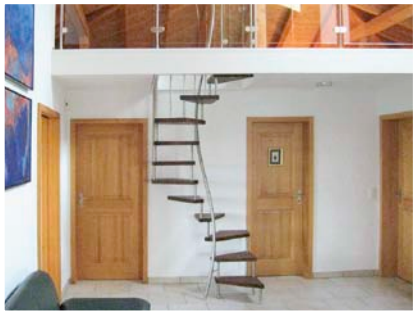

Treppenformen

☐ 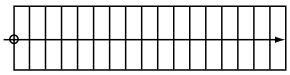

☐ 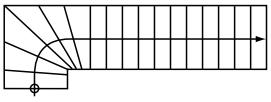

☐ 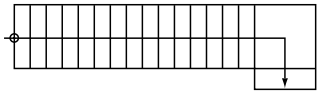

☐ 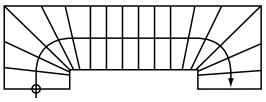

☐ 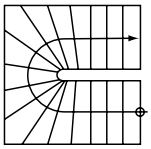

☐ 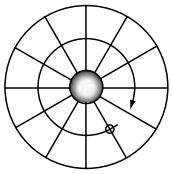

☐ andere Treppenformen

☐ Offertanfrage ☐ Bestellung

A	Länge der rohen Öffnung	_____	mm
B	Breite der rohen Öffnung	_____	mm
C	Stockwerkhöhe	_____	mm
D	Deckenstärke	_____	mm
RH	Raumhöhe im Licht	_____	mm
F	Höhe bis UK Dach	_____	mm
TB	Treppenbreite	_____	mm

☐ Deckenöffnung erstellen _____
☐ Rücklaufgeländer _____
☐ Deckenstirnverkleidung _____
☐ Oberflächenbehandlung Metall _____
☐ Oberflächenbehandlung Holz _____
☐ Gleitschutzeinlage _____
☐ Kindersicherung _____

Termin: Termin bestätigt:

Bauobjekt:
Lieferadresse:

Firma:
Sachbearbeiter:
Strasse:
PLZ/Ort:
Tel.: Fax:
Datum: Mail:
☐ Lieferung ☐ Abgeholt

Feldmann+Co. AG
Kirchenfeldstrasse 35, Postfach 365, CH-3250 Lyss
Tel. 032 387 13 30, Fax 032 384 42 35, info@felma.ch

Permanente Ausstellung

Besuchen Sie die permanente Ausstellung unserer Produkte in 3250 Lyss.

Öffnungszeiten werktags:
08.00 – 11.00 h
14.00 – 17.00 h

Bitte vereinbaren Sie einen Beratungstermin.

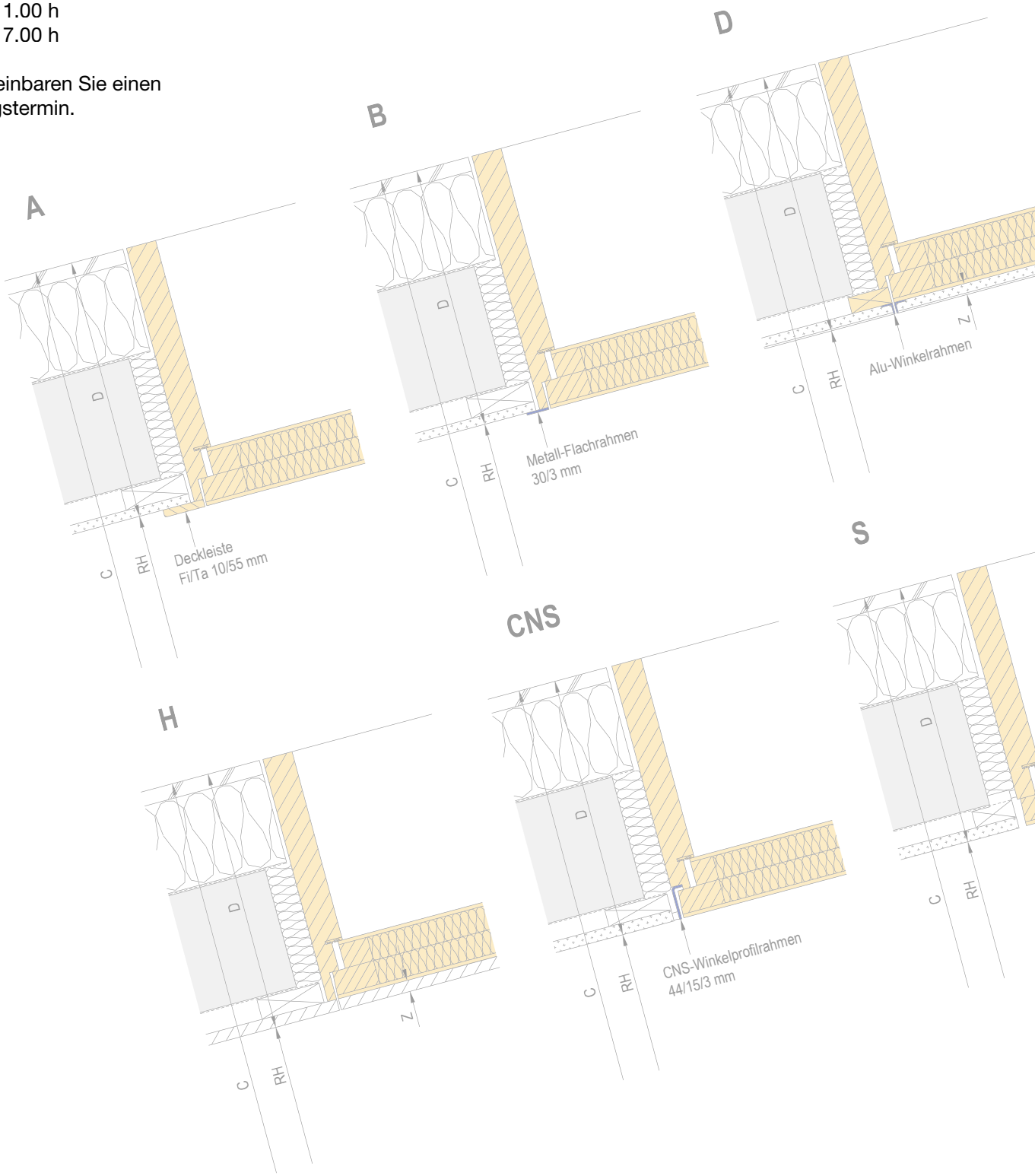

schneiderdruck.ch 08.16 6000

Feldmann+Co. AG
Kirchenfeldstrasse 35, Postfach 365, CH-3250 Lyss
Tel. 032 387 13 30, Fax 032 384 42 35, info@felma.ch

1925 90+
Felma.ch